第95回全国高等学校野球選手権記念富山大会
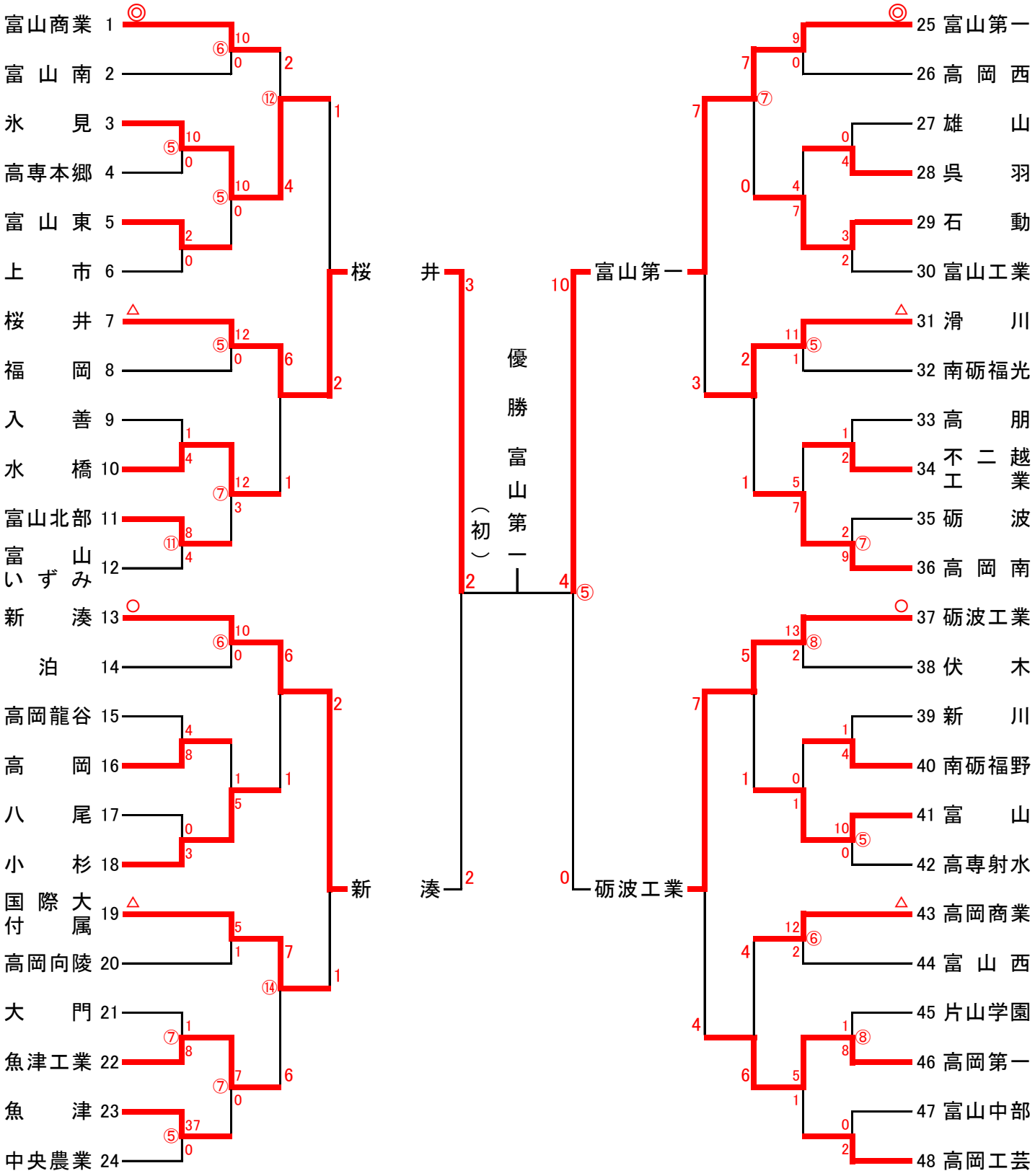
期　　日:　　7月11日(木)　～　7月26日(金)　雨天順延
会　　場:　　富山市民球場・県営富山野球場・高岡市営城光寺野球場・黒部市宮野運動公園野球場・砺波市野球場
◎○△シード校(8校):富山第一・富山商業・新湊・砺波工業・桜井・滑川・国際大付属・高岡商業