第100回全国高等学校野球選手権記念富山大会

期　　日：　7月11日（水）　～　7月24日（火）　雨天順延
会　　場：　富山市民球場・県営富山野球場・高岡市営城光寺野球場・魚津桃山運動公園野球場・砺波市野球場・高岡西部総合公園野球場
◎○△シード校（8校）：高岡商業・富山商業・高岡第一・南砺福野・桜井・富山東・不二越工業・新湊

市民・・・富山市民球場

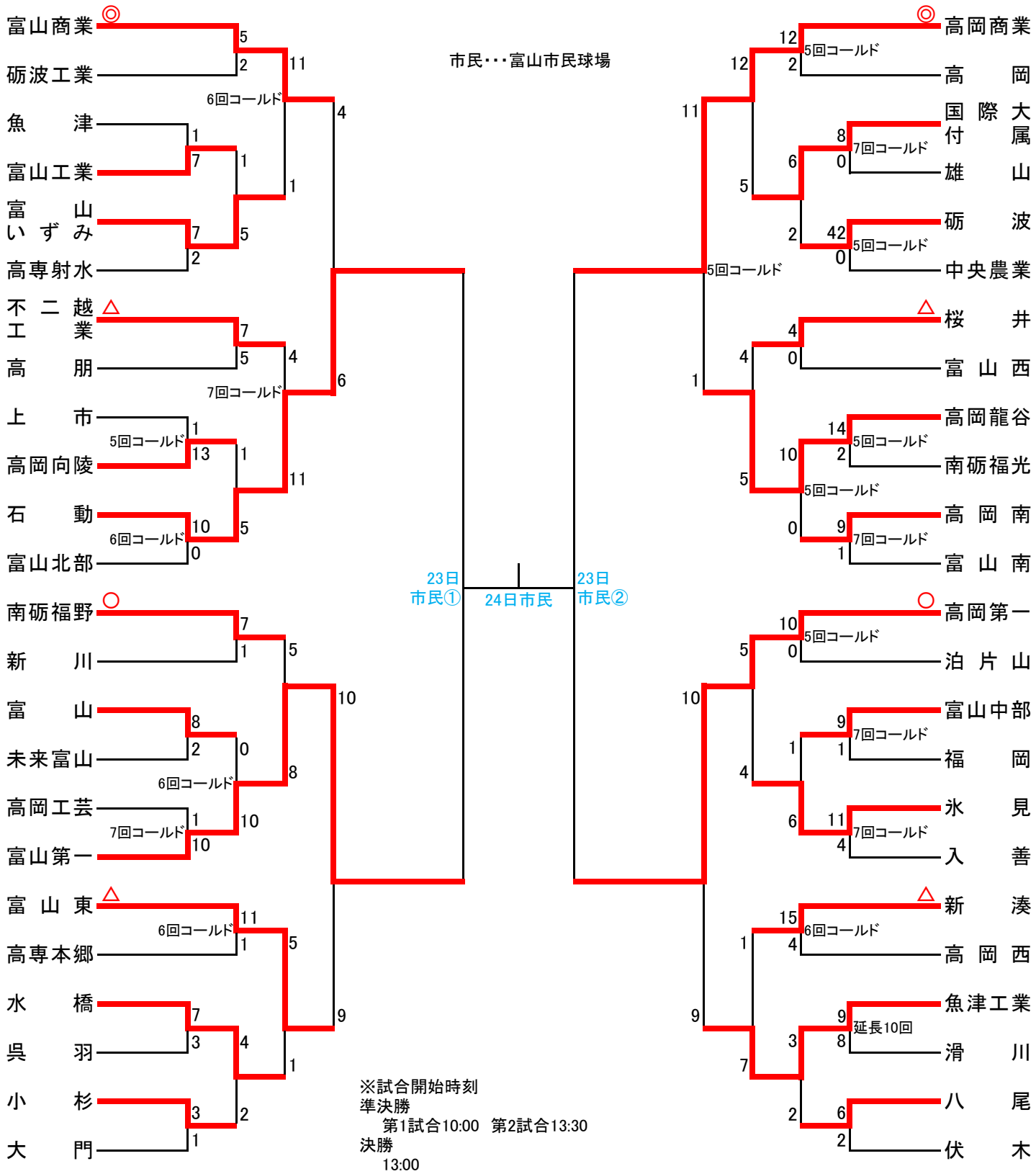

※試合開始時刻
準決勝
　第1試合10:00　第2試合13:30
決勝
　13:00