TOYAMA2020高等学校野球大会

期　　日:　7月23日(木)　～　8月11日(火)
会　　場:　富山市民球場・県営富山野球場・魚津桃山運動公園野球場・砺波市野球場・高岡西部総合公園野球場
◎○△シード校(8校):高岡向陵・高岡商業・高岡第一・未来富山・魚津工業・富山工業・高岡南・石動

市民・・・富山市民球場

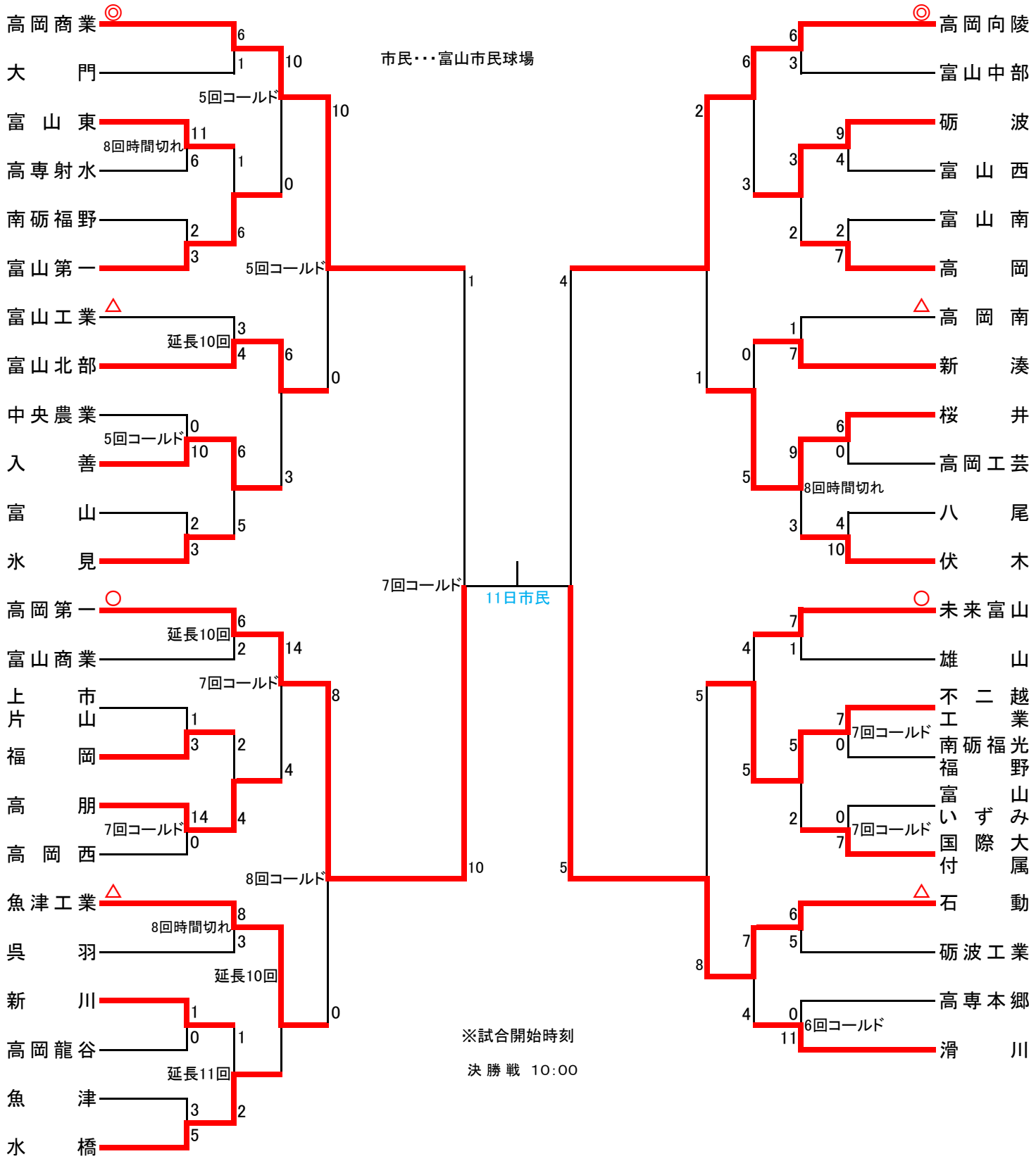

※試合開始時刻

決勝戦　10:00