第104回全国高等学校野球選手権富山大会

期　日:　　7月6日(水)　～　7月29日(金)雨天順延

会　場:　　富山市民球場・県営富山野球場・高岡西部総合公園野球場・砺波市野球場・魚津桃山運動公園野球場
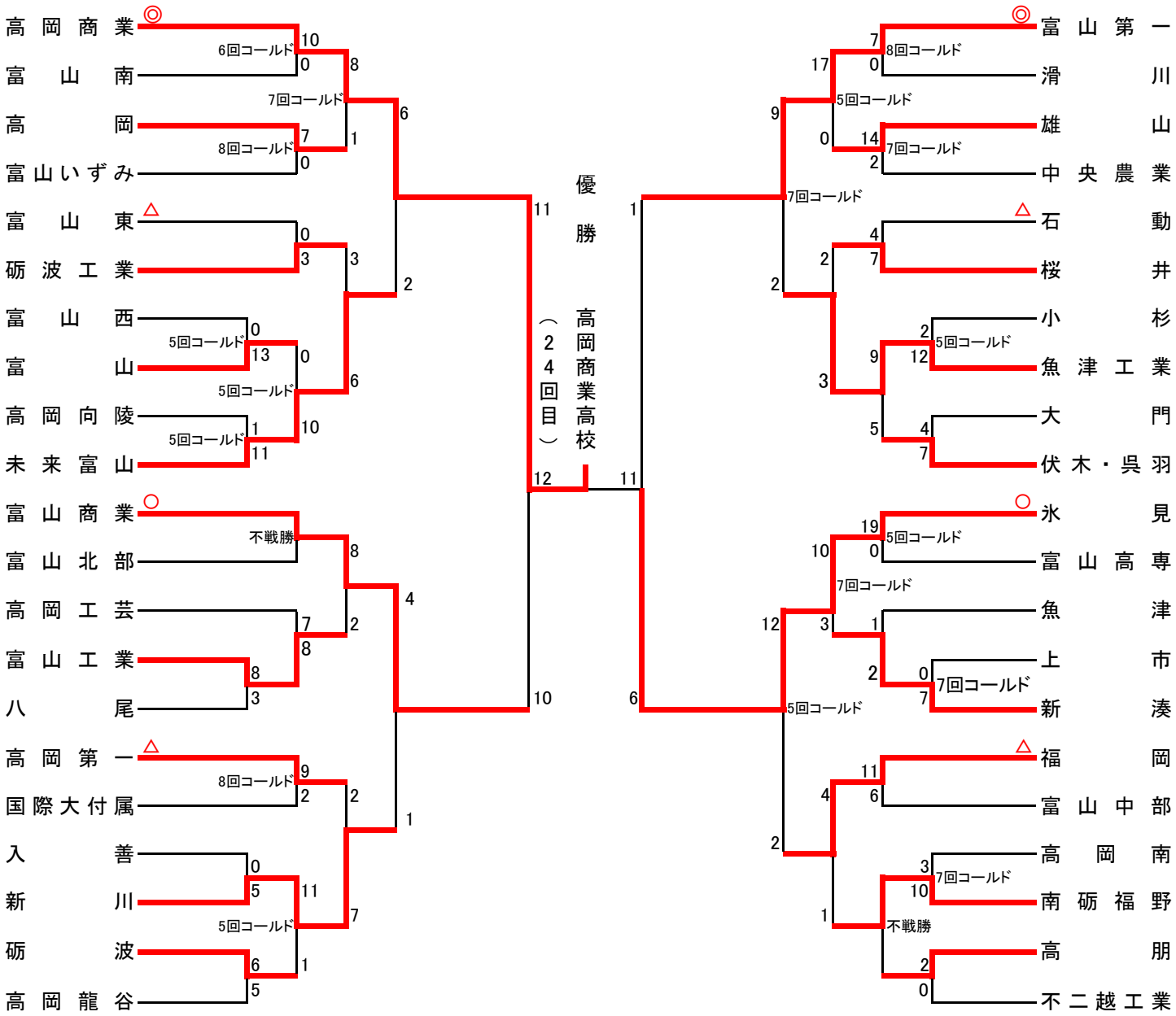
○シード校(8校):高岡商業、富山第一、富山商業、氷見、富山東、高岡第一、福岡、氷見