第76回秋季富山県高等学校野球大会

期　日:　　9月9日(土)から10月1日(日)雨天順延

会　場:　　富山市民球場・県営富山野球場・高岡西部総合公園野球場・魚津桃山運動公園野球場

○シード校(4校):富山商業、富山北部、高朋、高岡第一

試合開始時間について
◇1回戦から準決勝戦
　1日2試合の場合
　　①10:00　②12:30
◇3位決定戦　10:00
◇決勝戦　　13:30

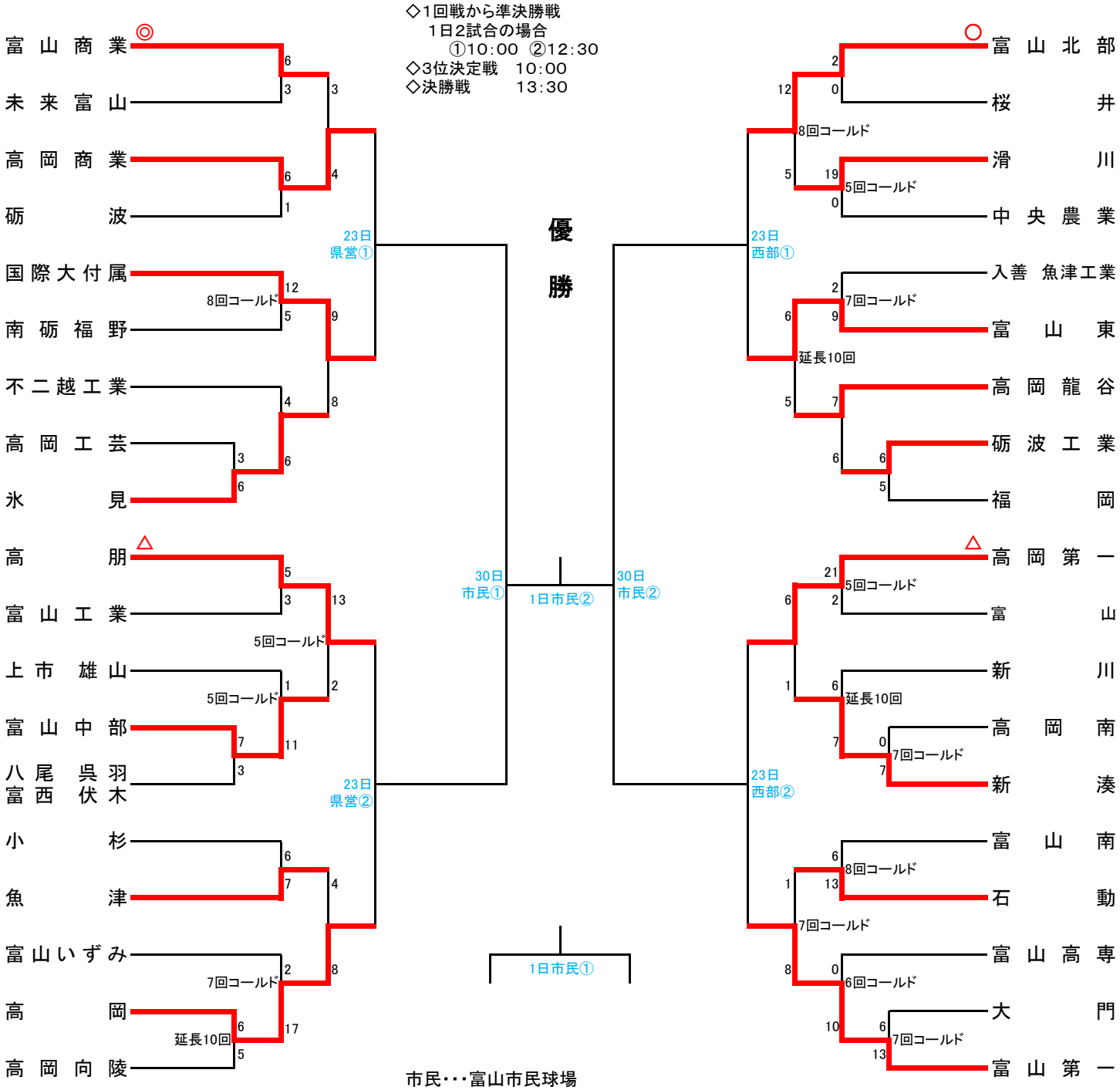

市民・・・富山市民球場
県営・・・県営富山野球場
西部・・・高岡西部総合公園野球場