第29回　一年生富山県高等学校野球大会

期　日:　　県大会　11月5日(日)、11月11日(土)
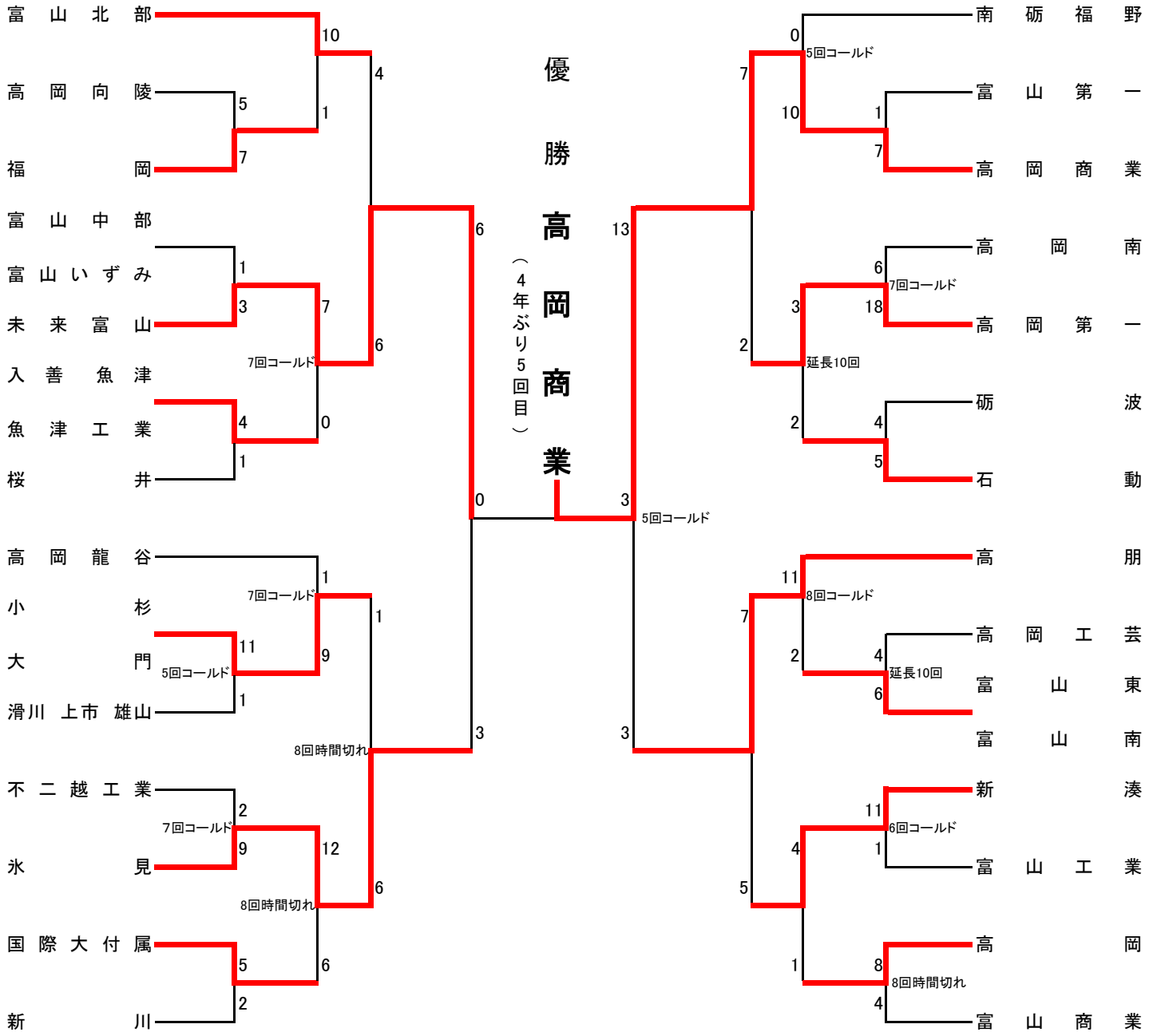
会　場:　　富山市民球場ほか