第96回春季富山県高等学校野球大会

期　日:　　4月20日（土）から5月6日（月）雨天順延

会　場:　　県営富山野球場・高岡西部総合公園野球場・魚津桃山運動公園野球場

○シード校（8校）：高岡商業、富山北部、高朋、高岡第一、富山東、富山第一、国際大付属、高岡

試合開始時刻
1回戦から準々決勝戦
1日2試合の場合　第1試合10時
　　第2試合12時30分
1日3試合の場合　第1試合9時
　　第2試合11時30分
　　第3試合14時00分

準決勝戦　第1試合10時　第2試合13時30分
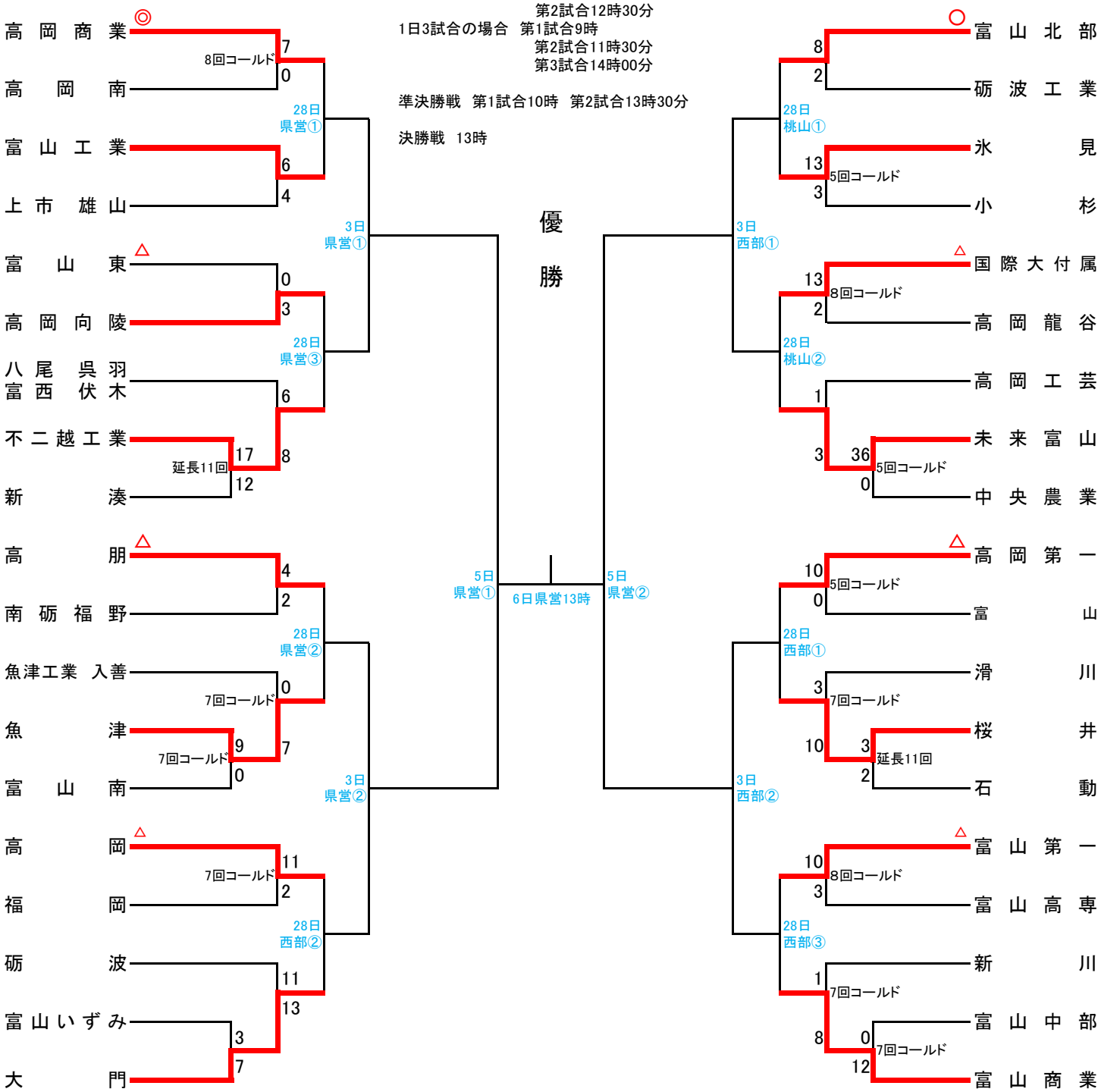
決勝戦　13時