第96回春季富山県高等学校野球大会

期　日:　　4月20日(土)から5月6日(月)雨天順延

会　場:　　県営富山野球場・高岡西部総合公園野球場・魚津桃山運動公園野球場
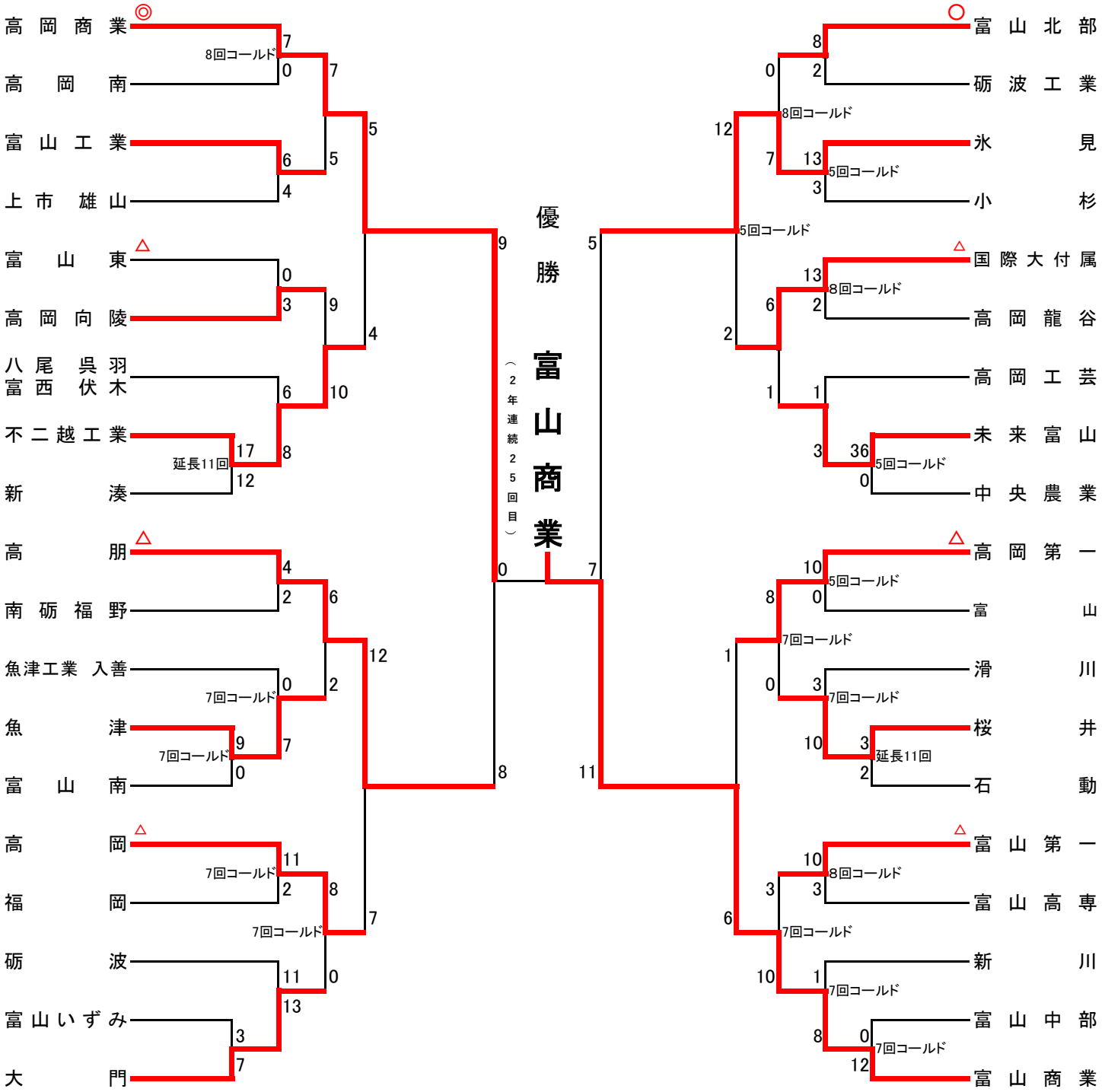
○シード校（8校）：高岡商業、富山北部、高朋、高岡第一、富山東、富山第一、国際大付属、高岡