第107回全国高等学校野球選手権富山大会

期　日:　　7月11日(金)から7月26日(土)雨天順延

会　場:　　富山市民球場・県営富山野球場・高岡西部総合公園野球場・黒部市宮野運動公園野球場・砺波市野球場

○シード校（8校）：富山第一、富山北部、高岡商業、不二越工業、桜井、氷見、石動、富山商業
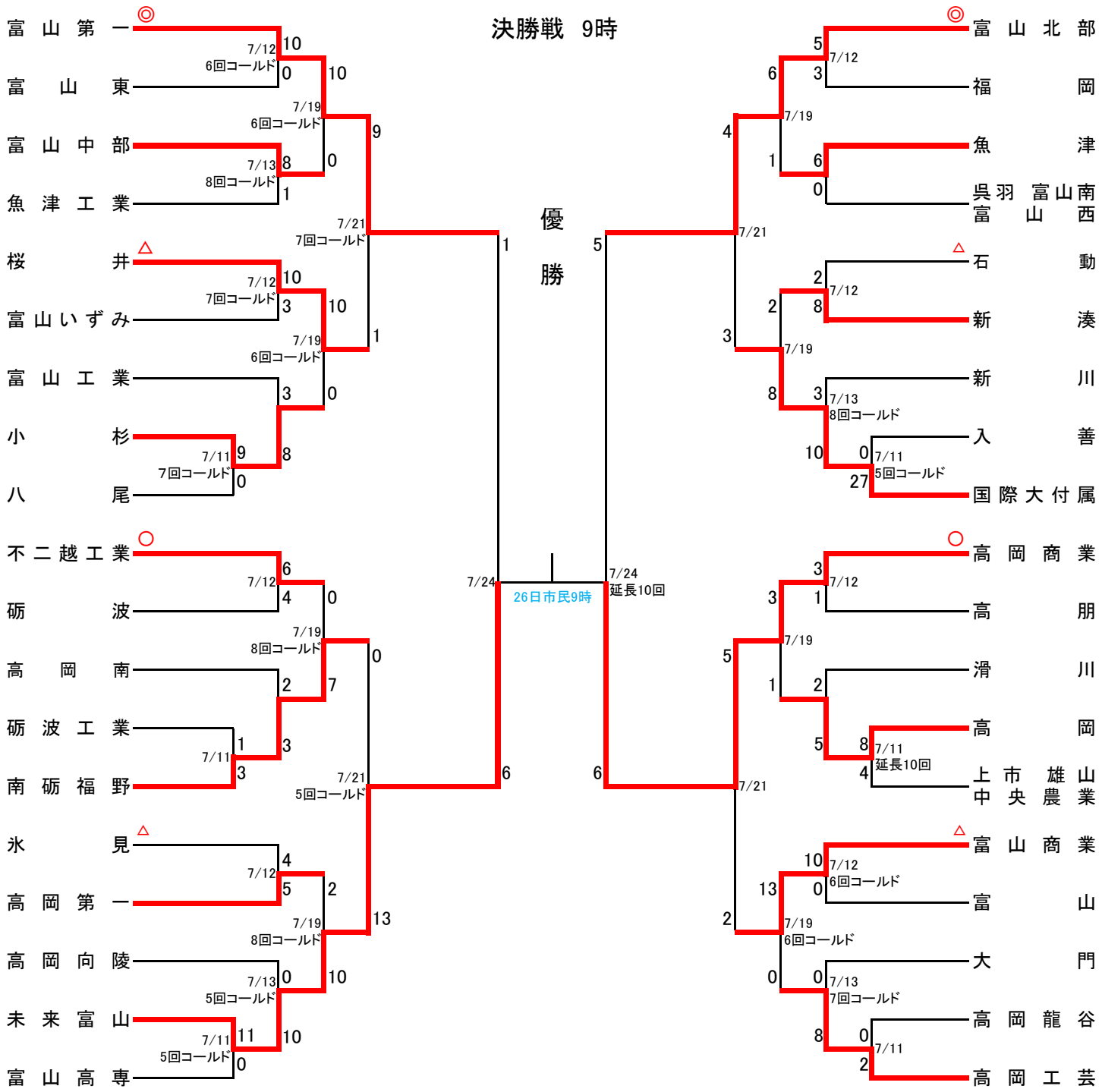
試合開始時刻